側面図

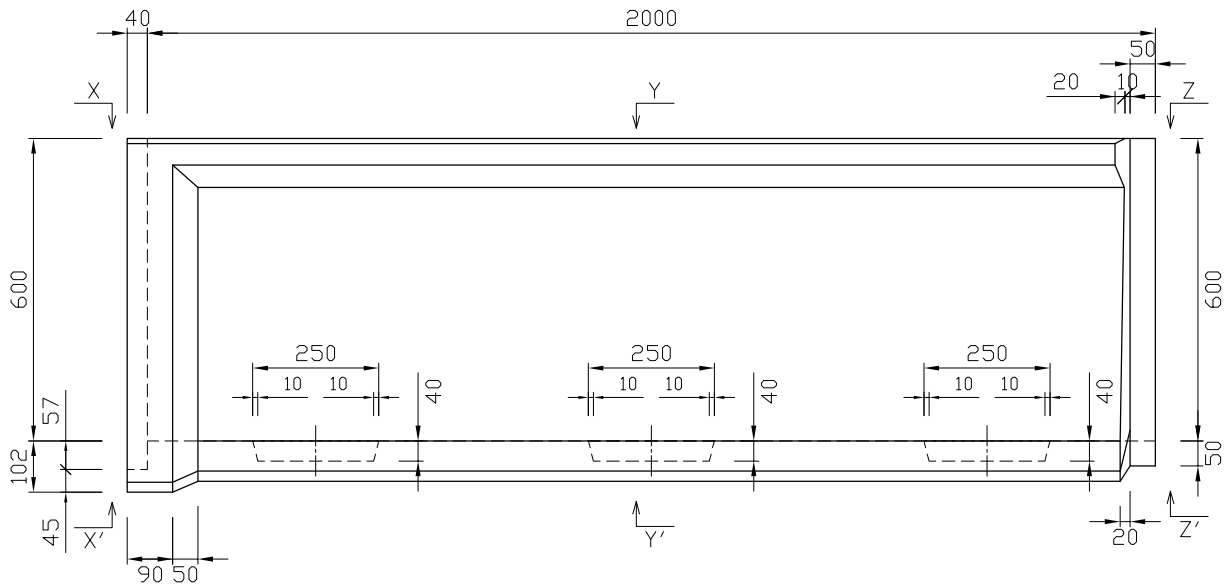

平面図

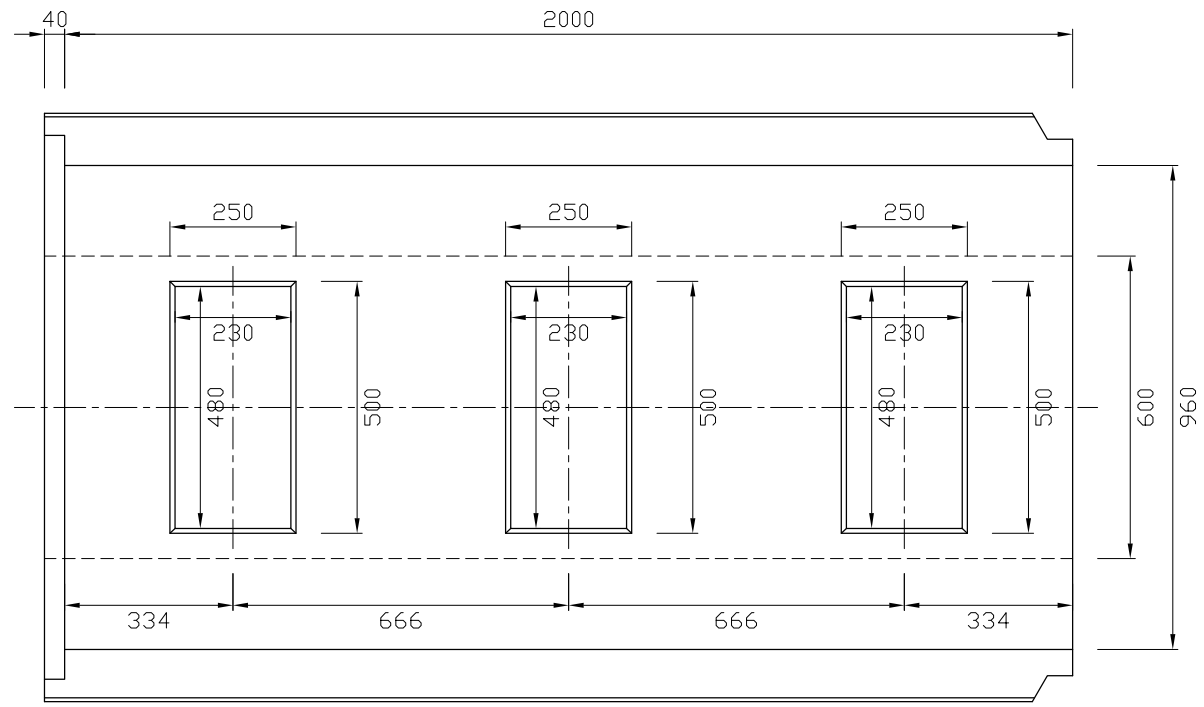

ソッケット部（X−X′断面）

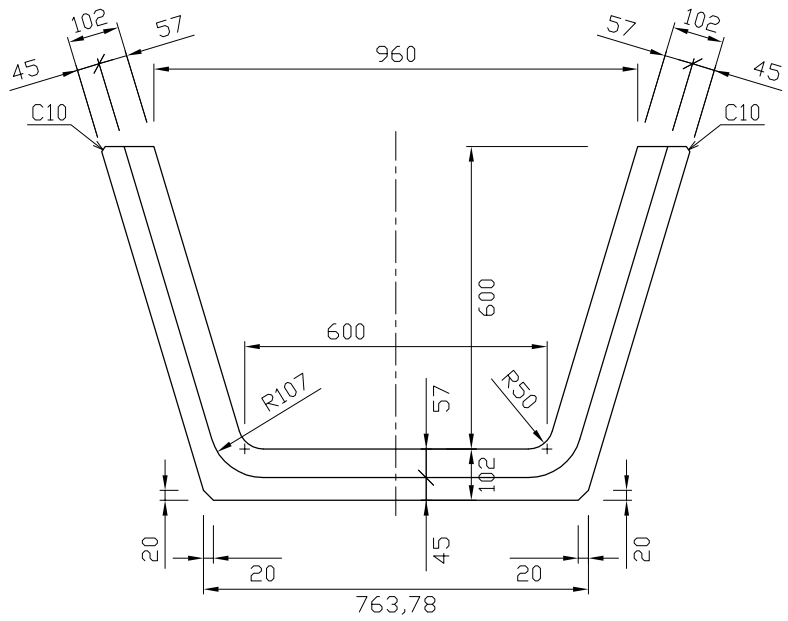

中央部（Y−Y′断面）

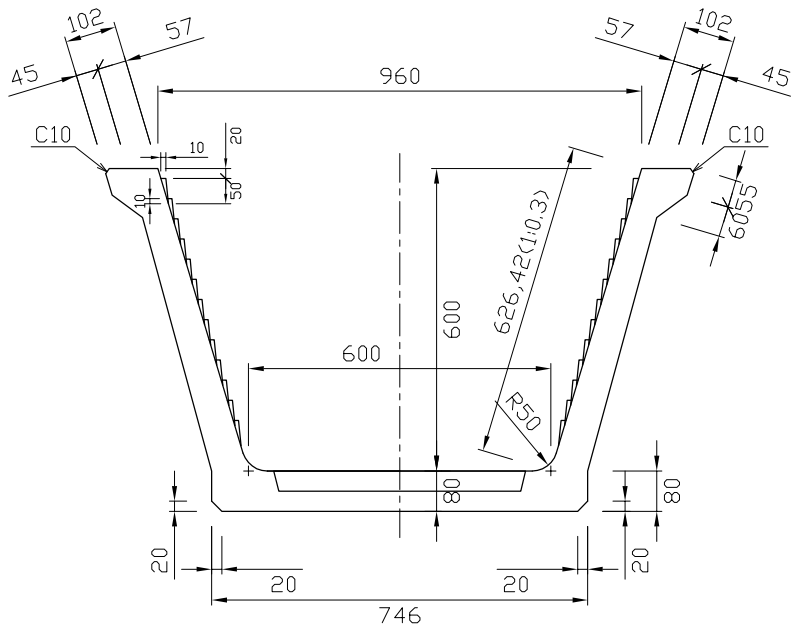

スピゴット部（Z−Z′断面）

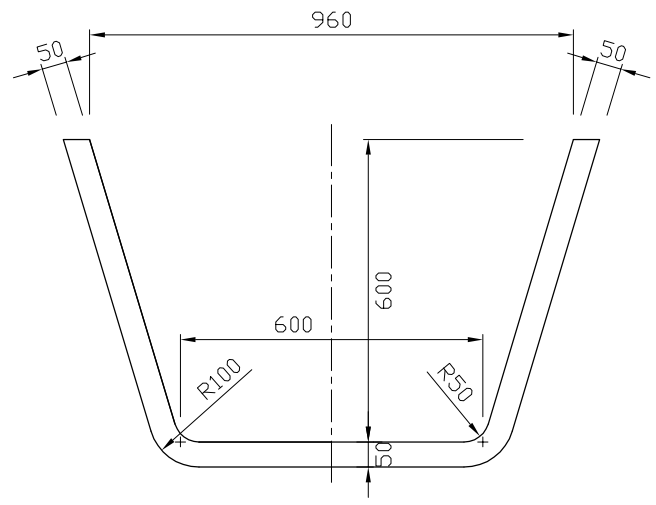

参考重量653kg

新生興産株式会社 SHINSEI KOSAN CO.,LTD	製品名	のぼろ　用水路	縮尺	製図	富田	変更	日付	氏名	内　容
			1:15	日付	'10.11.10				
	規格	600　L=2000		検図					
				日付					